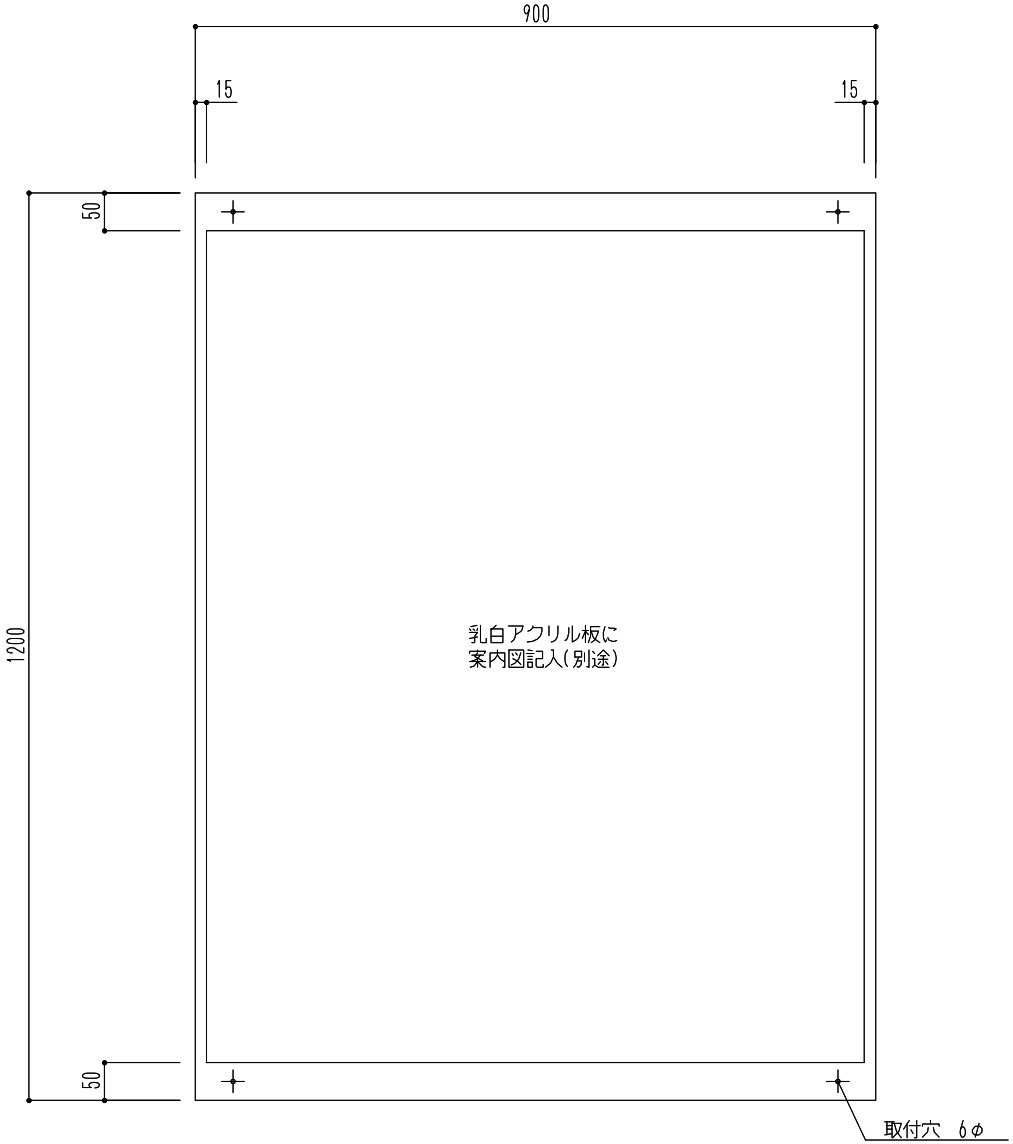

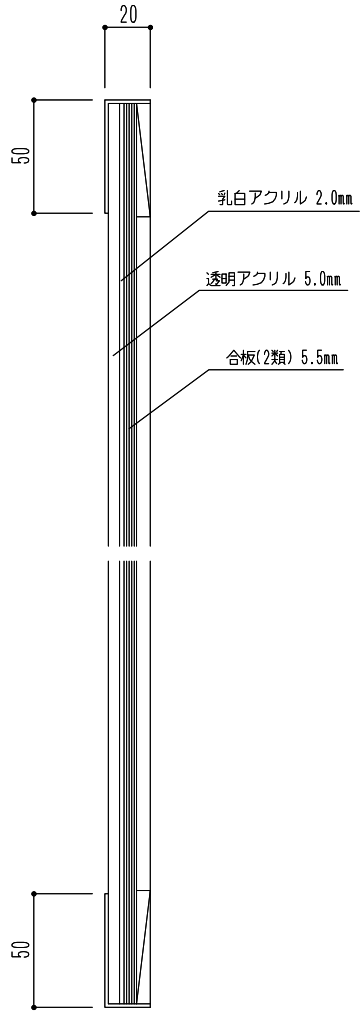

材　質	仕　上
枠：ステンレス(SUS304) 1.5mm 保護板：アクリル樹脂（透明）5.0mm 案内板：アクリル樹脂（乳白）2.0mm 合板（２類）5.5mm	枠：鏡面 案内板：（別途）インクジェット印刷

				図面名 SK-403-2 付近案内板	縮尺	1/10 N.S	神栄ホームクリエイト株式会社