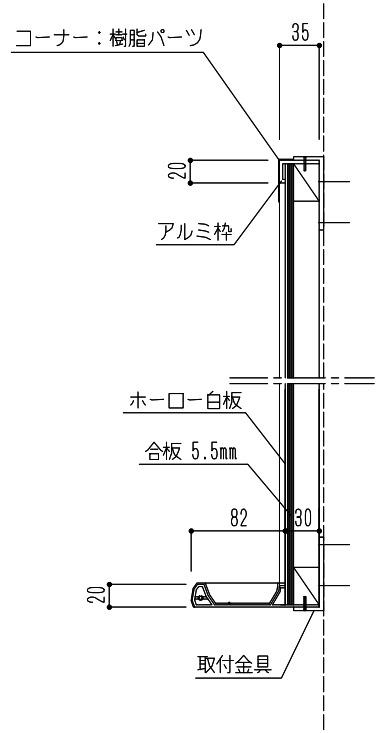

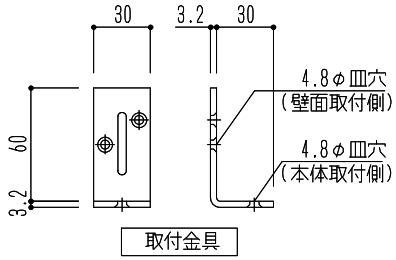

材　質	付属品
枠：アルミ(シルバー) 掲示板：ホーロー白板	マーカー赤黒2色 マーカー消し マグネット3ケ

				図面名 SMS-2012W　大型掲示板（ホワイトボード）	縮尺	1/20 N.S	神栄ホームクリエイト株式会社