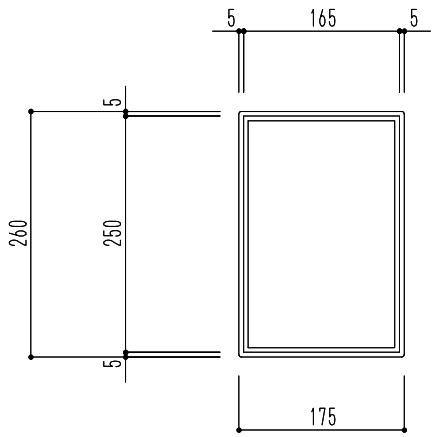

仕　様	天プレート 取説表示	材　質	色
据置型 扉タイプ	無し	本体：スチール・アルミ 扉：スチール	本体：シルバーメタリック ダークグレー

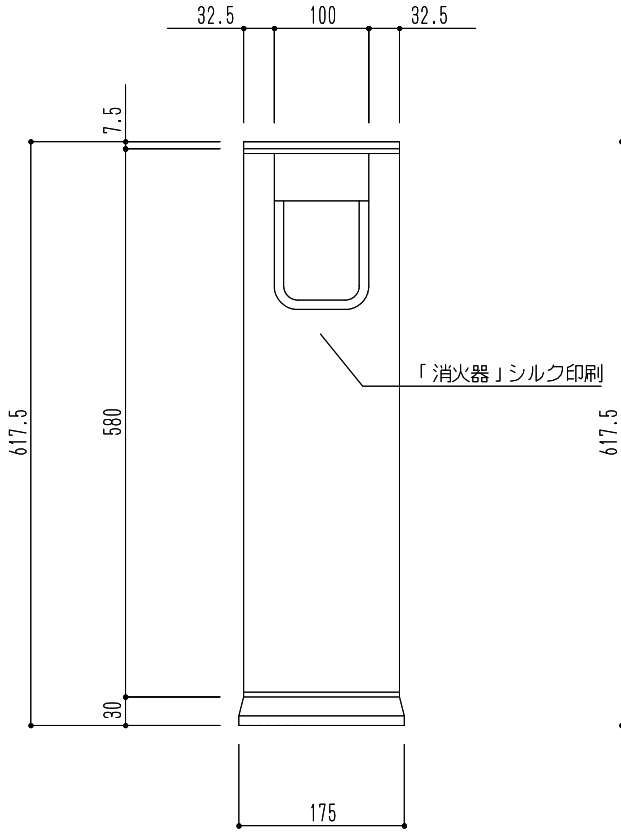

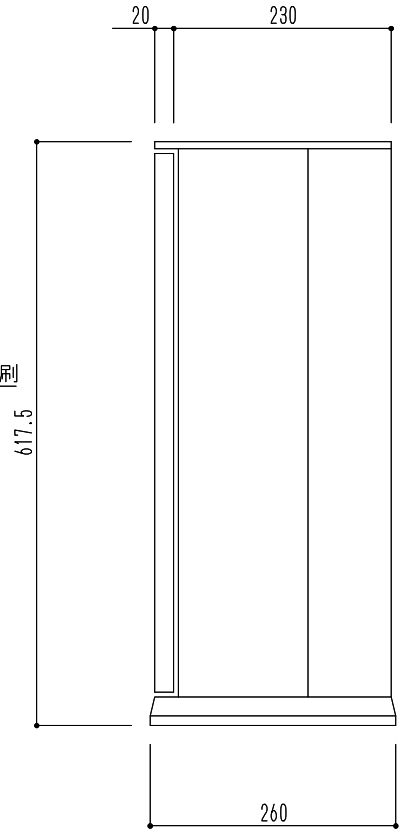

				図面名 SK-FEB-7 消火器ボックス（据置型）	縮 尺	1/8	神栄ホームクリエイト株式会社