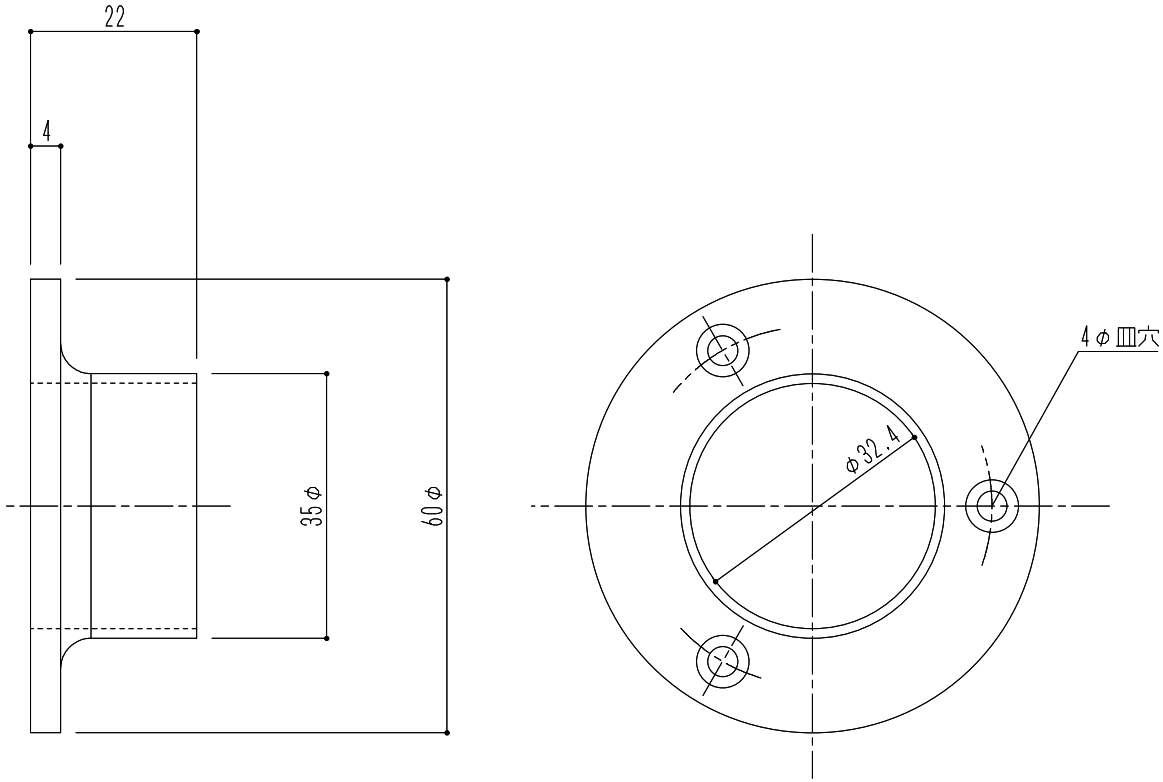

適用パイプ	材　質	仕　上
32φ	亜鉛ダイカスト	クロームメッキ

				図面名 SK-HS-2S ﾊﾝｶﾞｰﾊﾟｲﾌﾟｿｹｯﾄ	縮尺	1/1	神栄ホームクリエイト株式会社