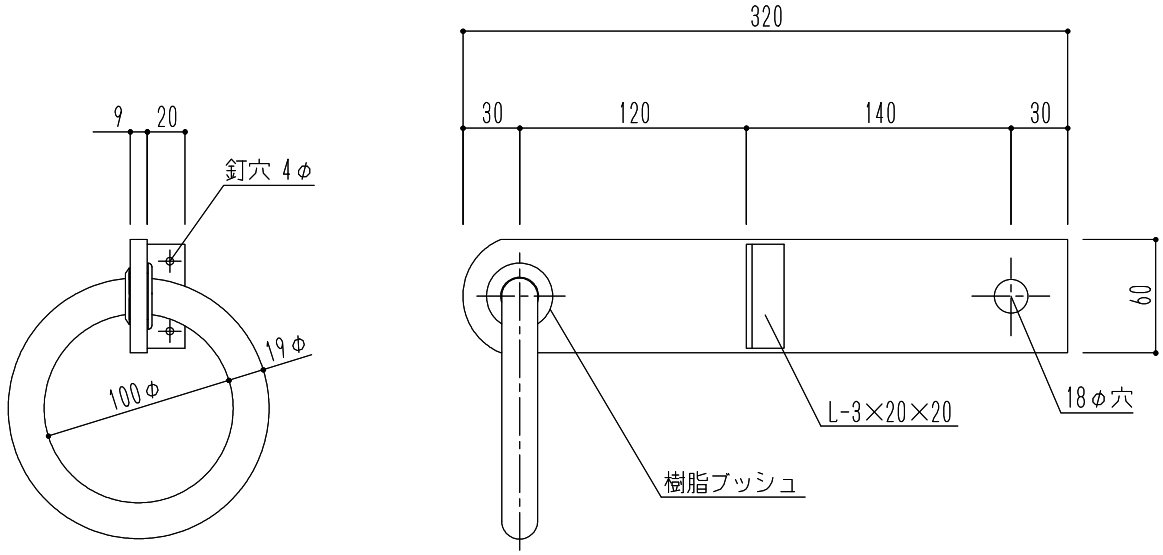

仕　様	材　質	仕　上
樹脂ブッシュ付	ステンレス(SUS304) 丸鋼・平鋼	磨き

				図面名 SK-3011S-B　吊環（丸環・樹脂ブッシュ付）	縮尺	1/4	神栄ホームクリエイト株式会社