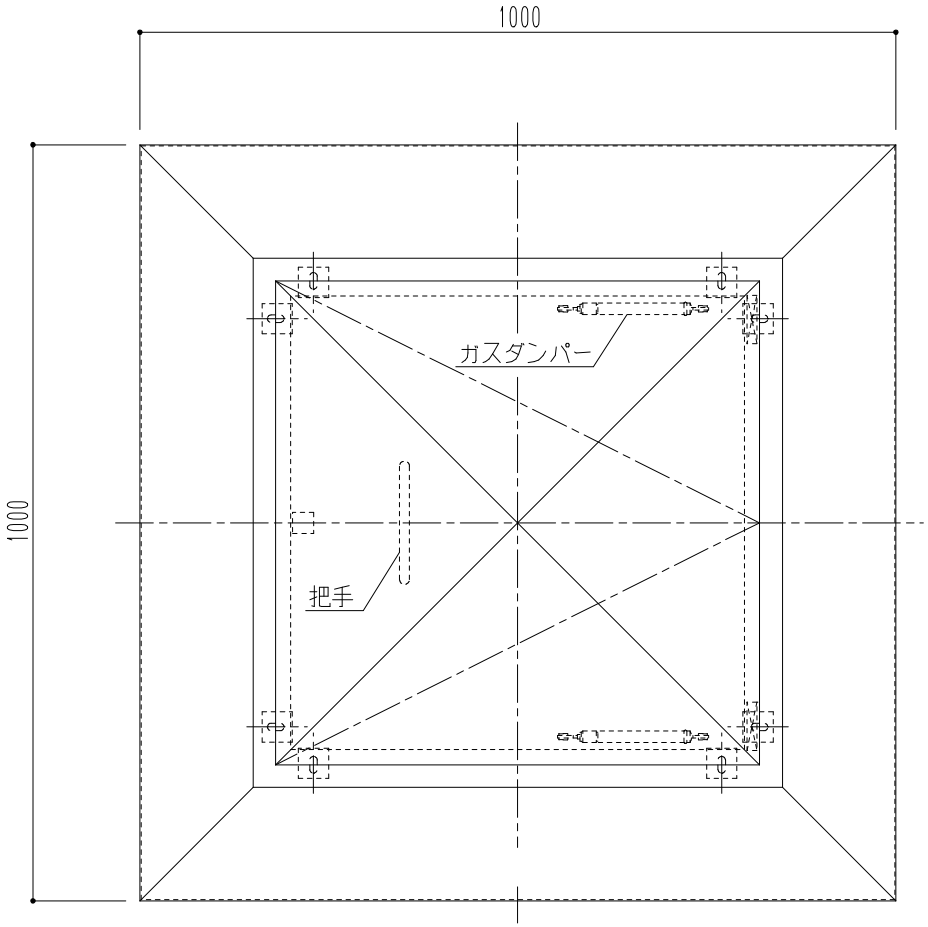

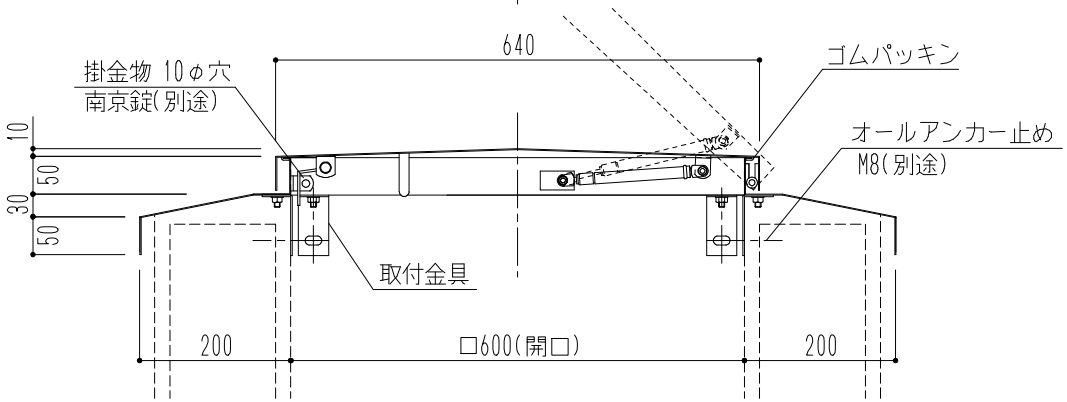

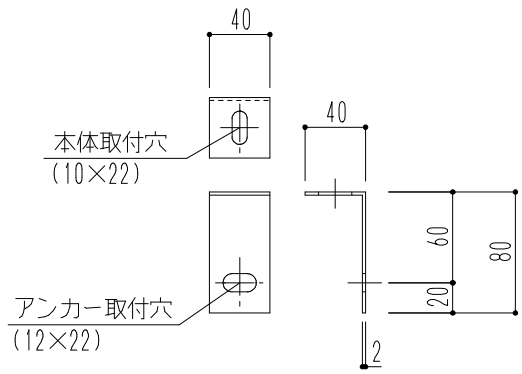

取付金具 詳細

仕様	材質	寸法		仕上
		開口	外枠	
角型 後付型 ダンパー付	ステンレス (SUS304)1.5mm	600×600	1000×1000	磨き

				図面名 SK-5021S-ATDP 角型屋根マンホール(後付型・ダンパー付)	縮尺	1/10 N.S	神栄ホームクリエイト株式会社