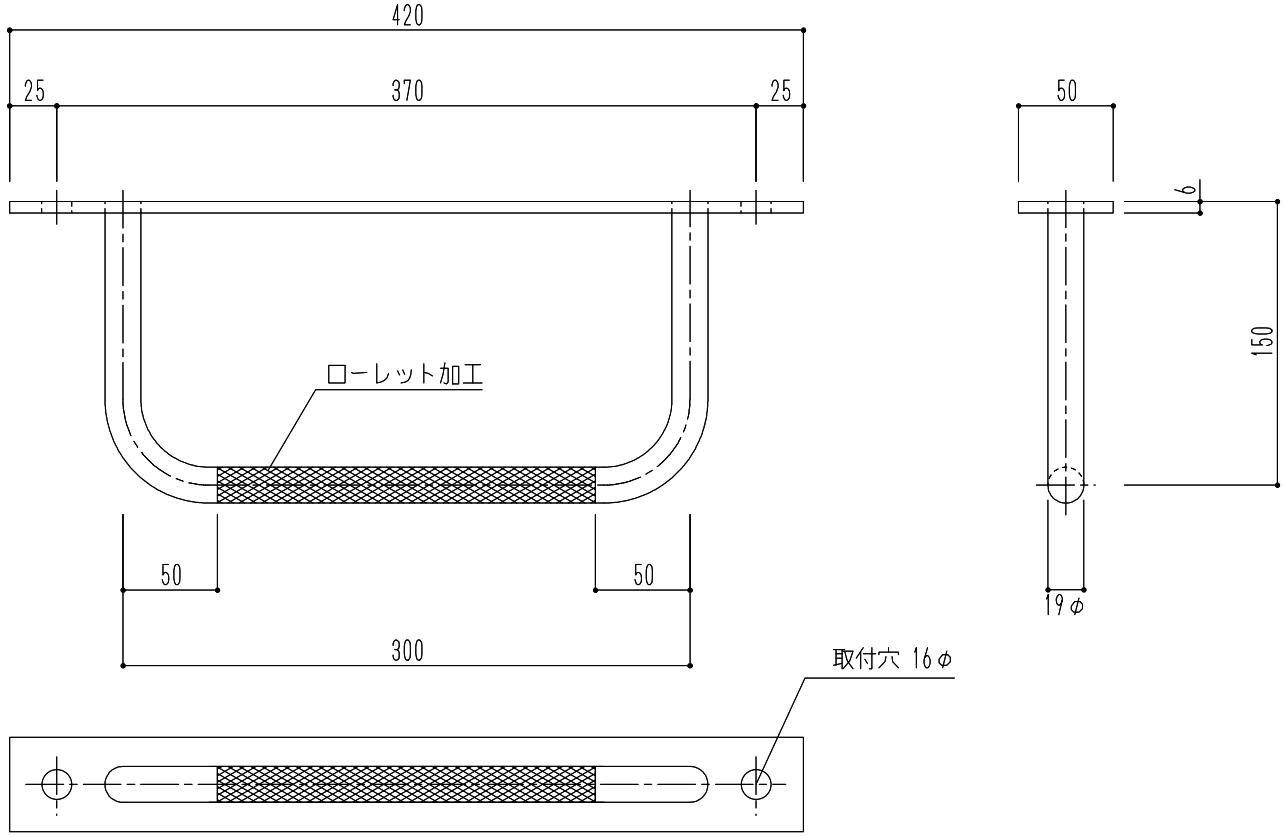

仕　様	材 質	仕　上
後付用 ローレット加工	ステンレス(SUS304) 丸鋼19φ/平鋼6×50	磨き

				図面名 SST-19RAT-300×150　タラップ（後付用・ローレット加工）	縮尺	1/4	神栄ホームクリエイト株式会社