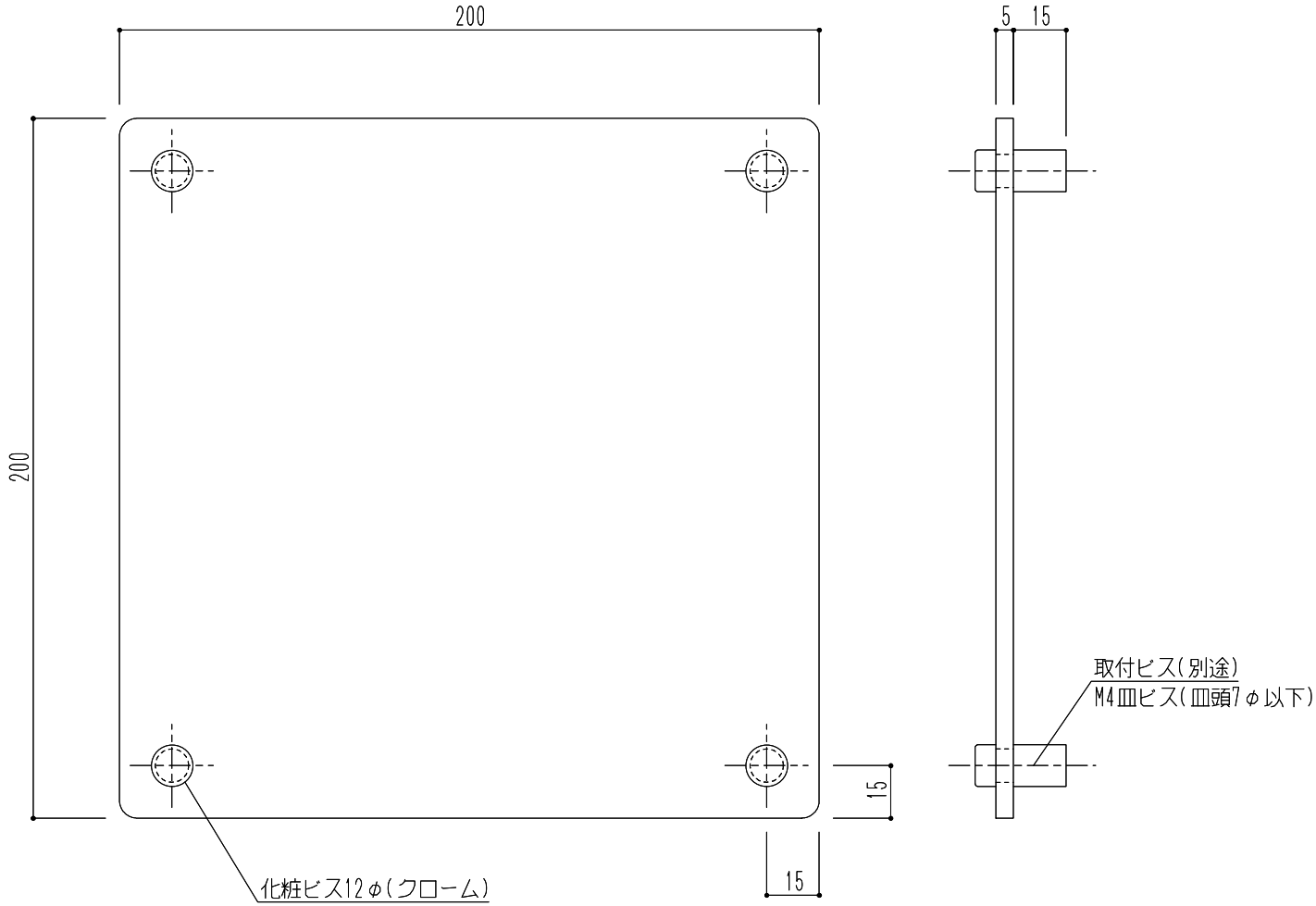

仕 様	材 質	仕 上
平付型	アクリル5㎜(ガラス調)	UV印刷

※UV印刷は屋内専用です

				図面名 SK-ACS-2F サイン(平付型)	縮尺	1/2	神栄ホームクリエイト株式会社