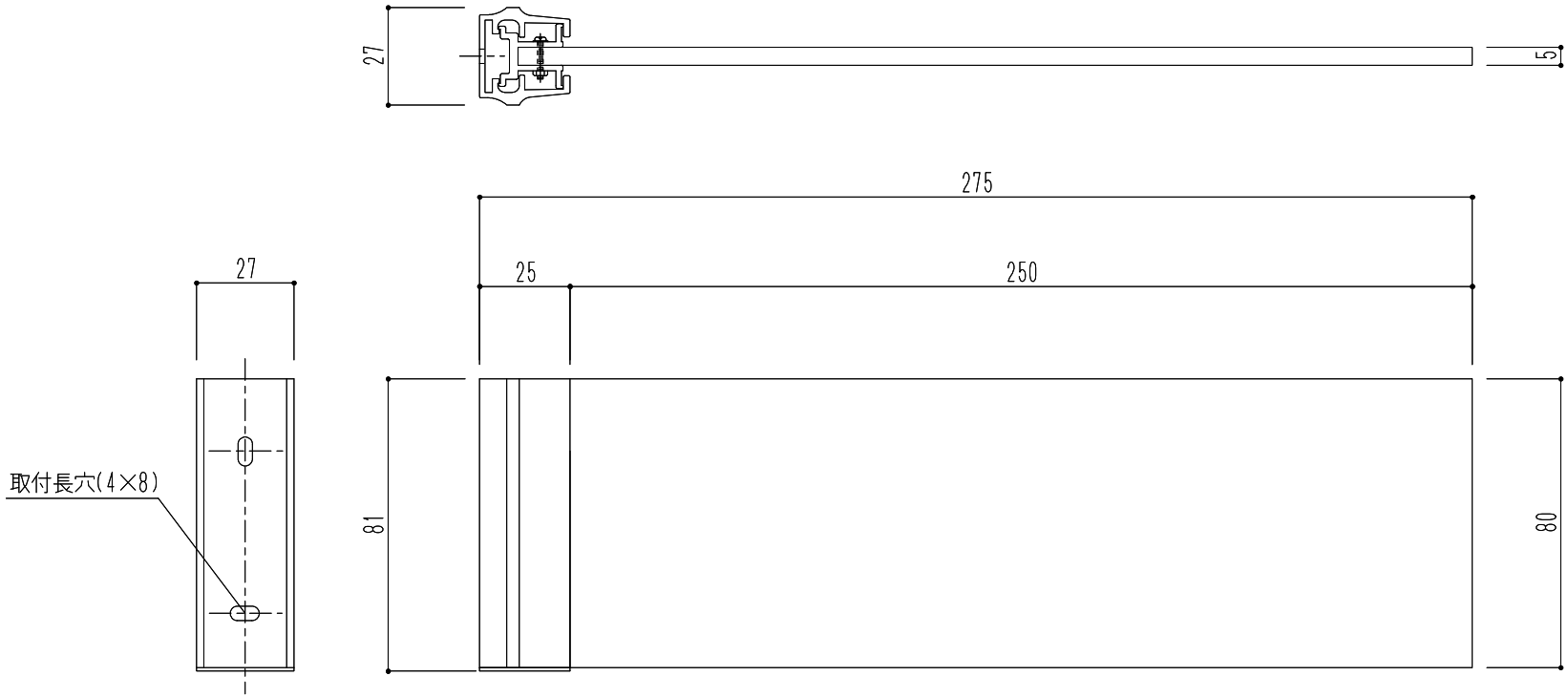

仕　様	材　質	仕　上
突出型	金具：アルミ型材（シルバー） 表示板：アクリル5mm（乳白色）	UV印刷

※UV印刷は屋内専用です

				図面名 SK-PN-2T　一般室名札（突出型）	縮尺	1/2	神栄ホームクリエイト株式会社