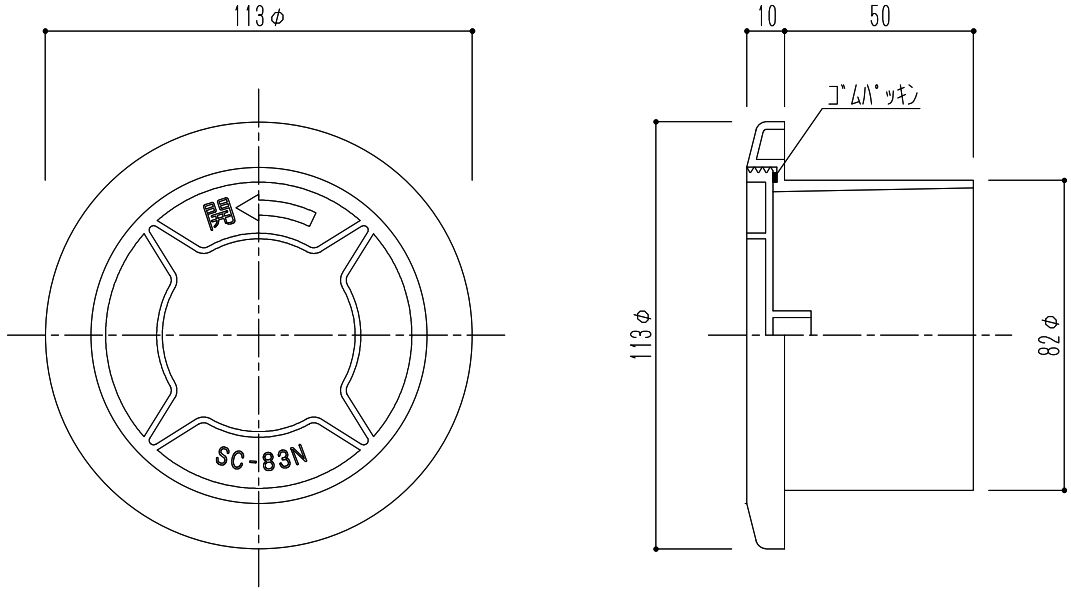

材質	適用パイプ	色
ABS樹脂	VU-75特(83×89)	シルバーホワイト

				図面名 SC-83N　クーラースリーブキャップ	縮尺	1/2	神栄ホームクリエイト株式会社