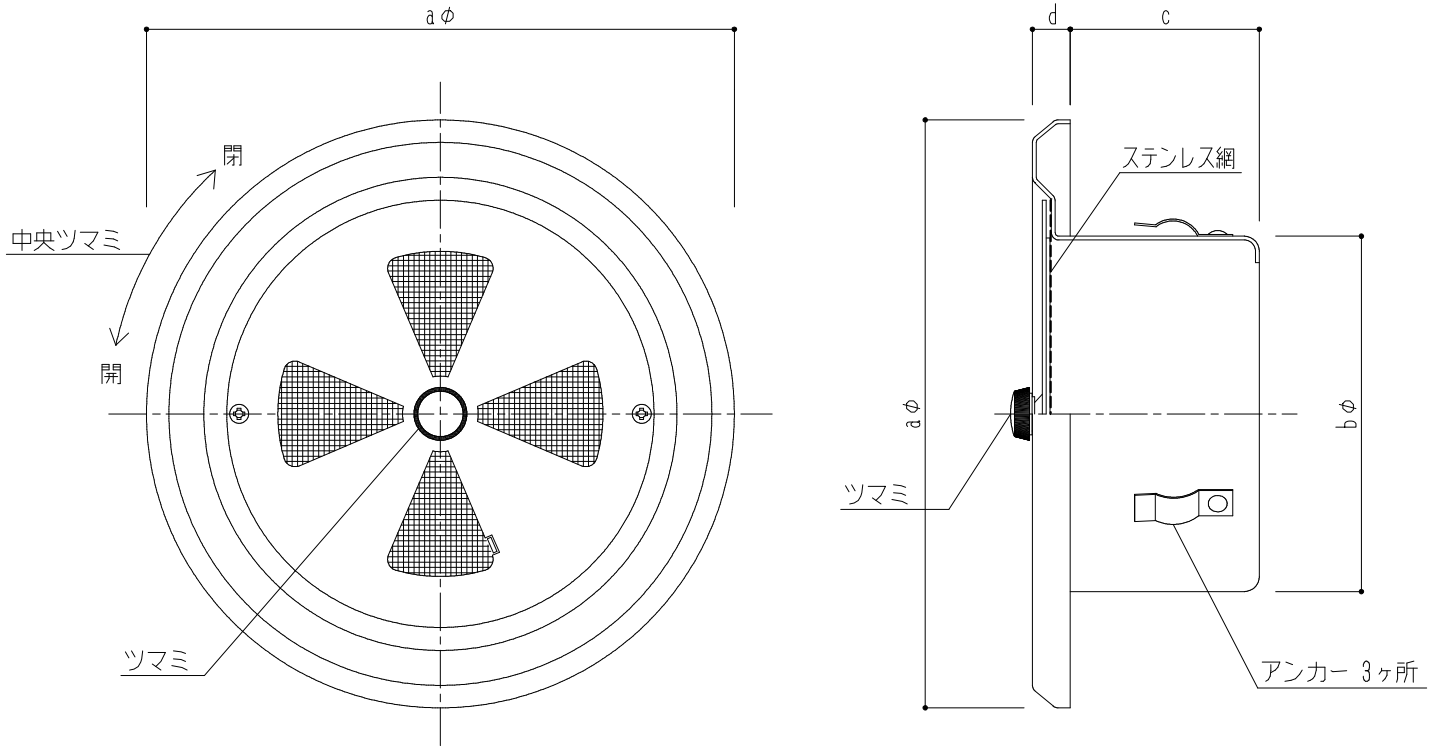

	商品記号	仕　様	材　質	適用パイプ	寸　法				換気有効面積	仕　上	色
					a	b	c	d			
	SK-AR100	クーラーキャップ兼用 ステンレス網付	本体：アルミ1.0mm グリル部：アルミ0.8mm	SU-100特（100×106）	155	94	51	10	25cm²	アルマイト処理	シルバー
	SK-AR150			LP-150特（150×156）	205	144	52	10	63cm²		
	※SK-AR200			SU-200特（207×216）	255	195	50	10	81cm²		

※SK-AR200は在庫限定商品となります．

				図面名 SK-AR100/150/200 丸型レジスター(クーラーキャップ兼用)	縮尺	N.S	神栄ホームクリエイト株式会社