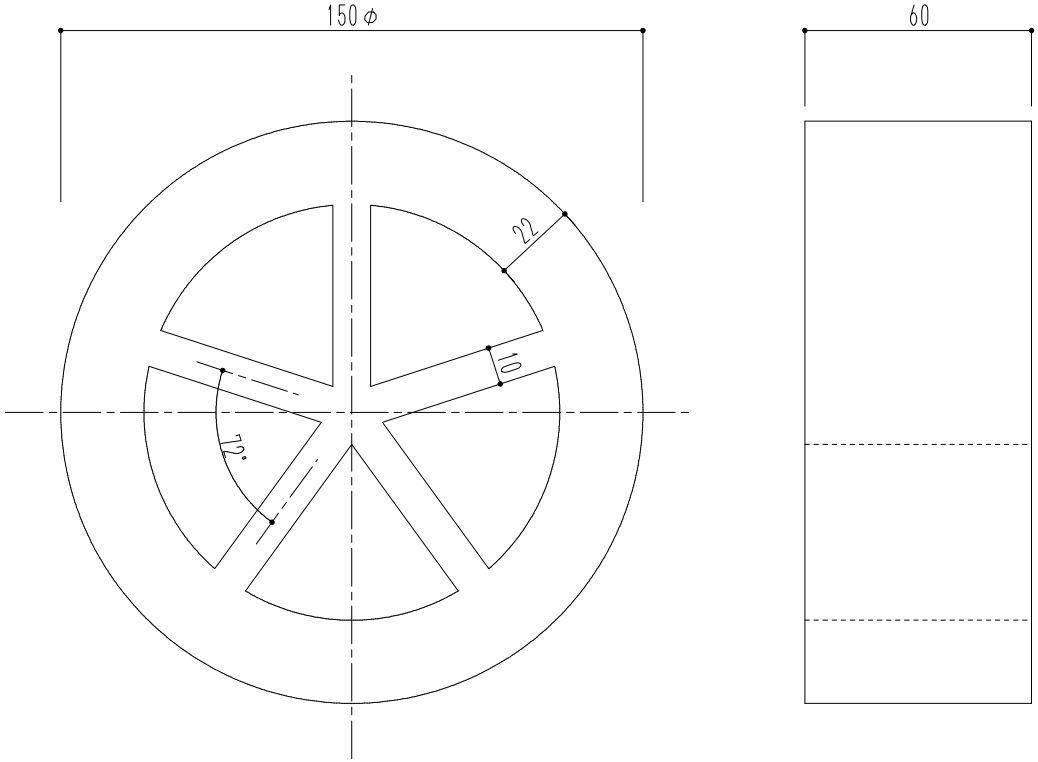

材　質	適用パイプ	換気有効面積	色
連続気泡ﾎﾟﾘｴﾁﾚﾝﾌｫｰﾑ	LP-150特(150×156)	69cm2	ｸﾞﾚｰ

				図面名 SK-B0150　防音スリーブ	縮尺	1/2	神栄ホームクリエイト株式会社