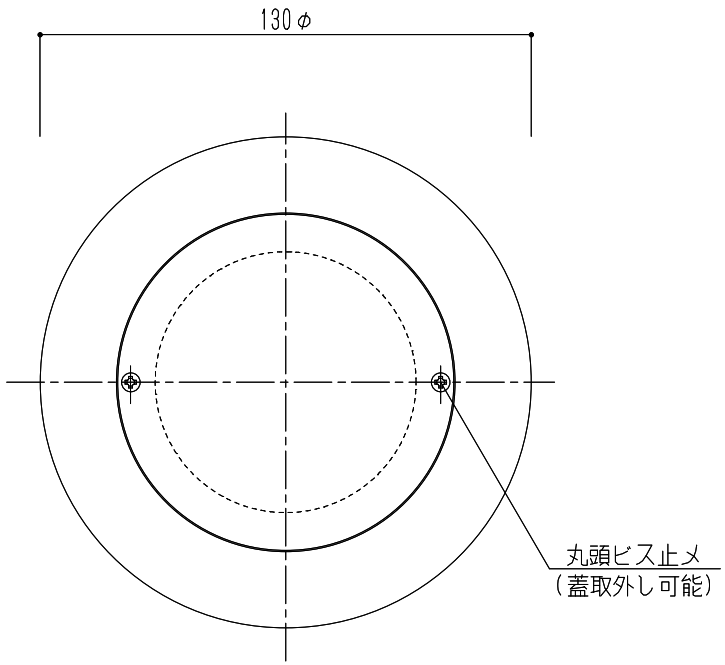

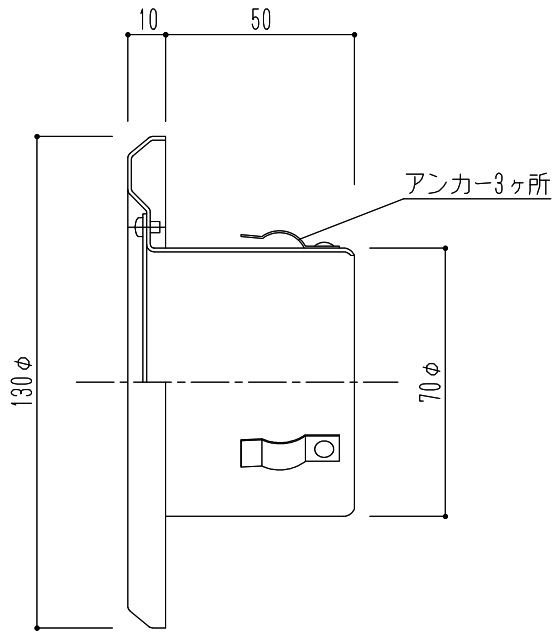

仕様	材質	適用パイプ	仕上
蓋:ビス止め	本体：アルミ1.0mm 蓋：アルミ0.8mm	SU-75特(75×80)	アルマイト処理 （シルバー）

				図面名 SK-CA75　クーラースリーブキャップ	縮尺	1/2	神栄ホームクリエイト株式会社