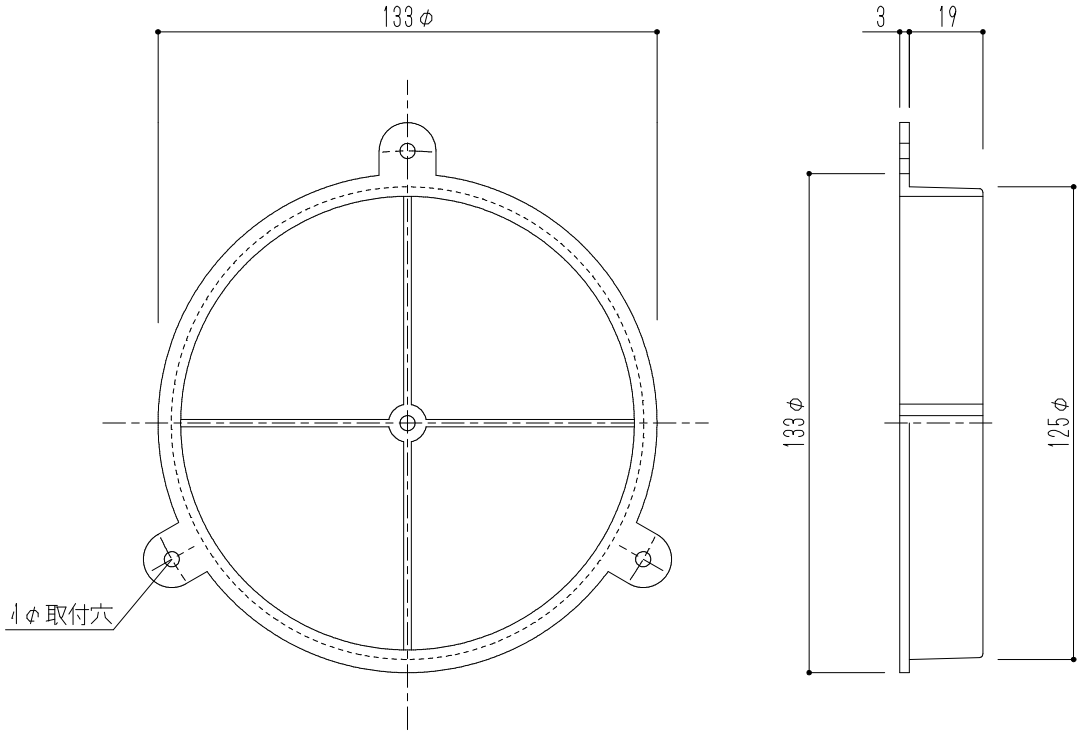

材質	適用パイプ	色
樹脂	SU-125特(125×134)	黒

				図面名 SPD-125 パイプ仮枠止	縮尺	1/2	神栄ホームクリエイト株式会社