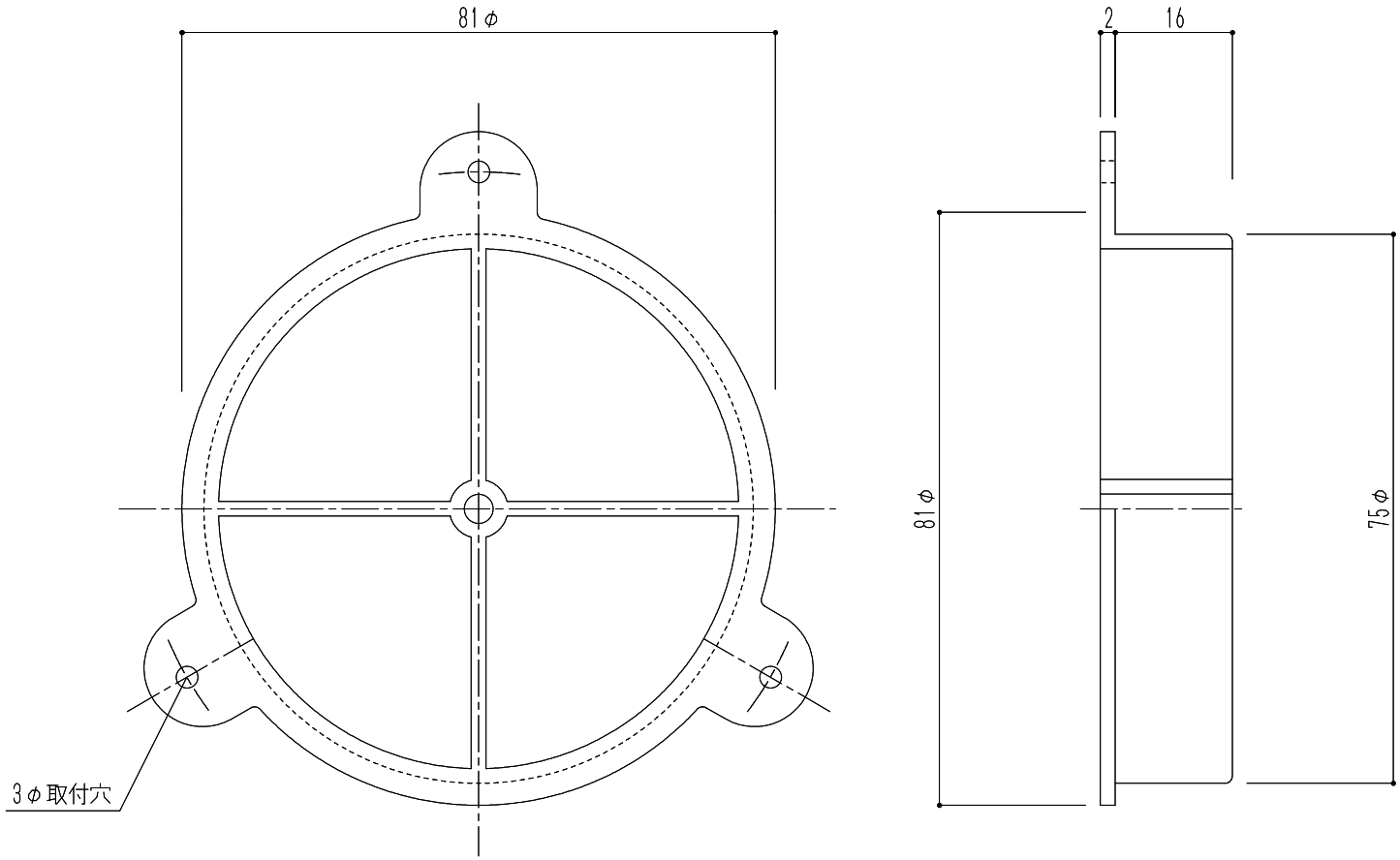

材質	適用パイプ	色
樹脂	SU-75特(75×80)	黒

				図面名 SPD-75 パイプ仮枠止	縮尺	1/1	神栄ホームクリエイト株式会社