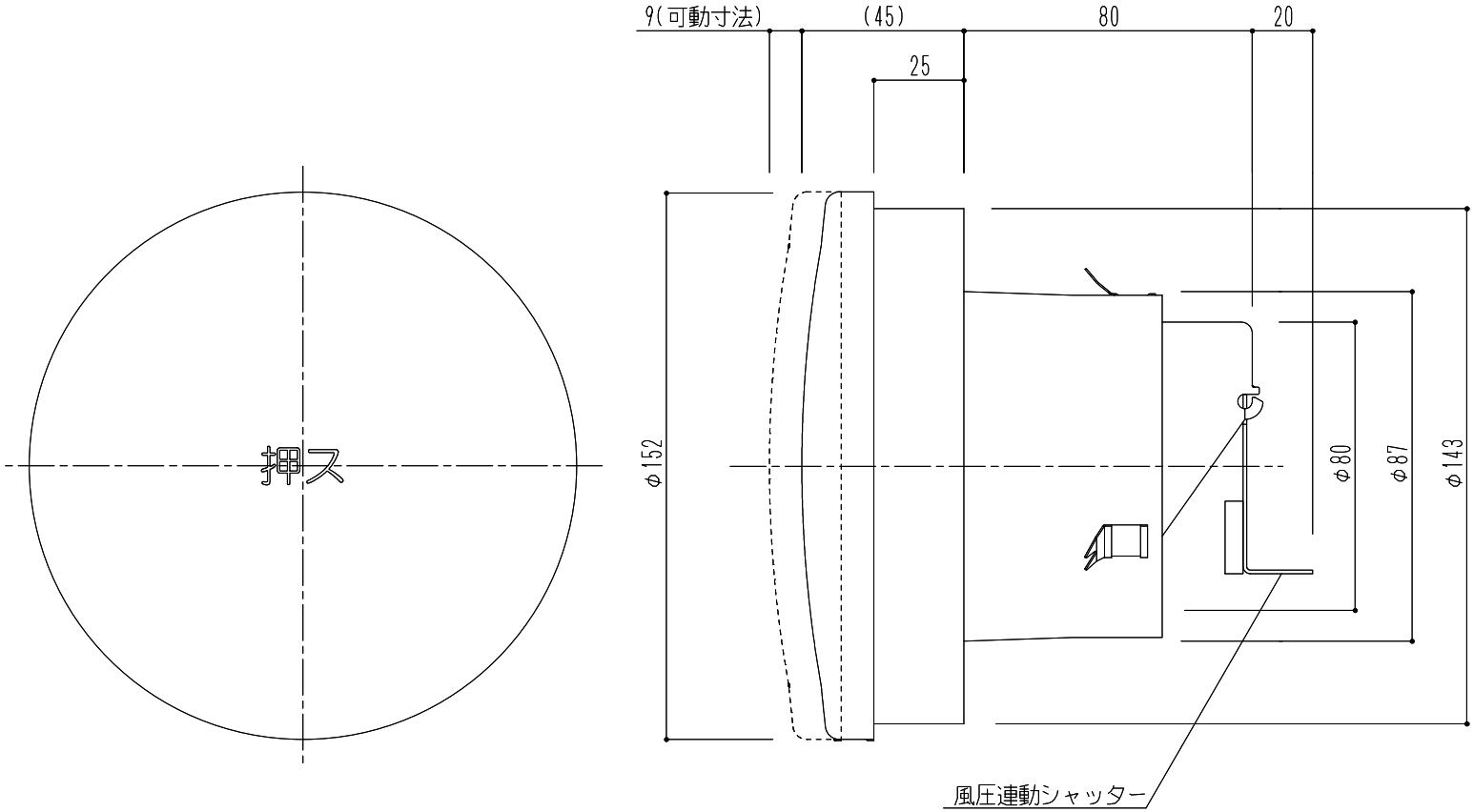

仕様	材質	適用パイプ	換気有効面積	色
プッシュ式 フィルター付 過給気防止機能付	ABS樹脂	SU-100特(100×106)	40cm²	シルバーホワイト

				図面名 SRRM-100　丸型プッシュ式レジスター（過給気防止機構付）	縮尺	1/2	神栄ホームクリエイト株式会社