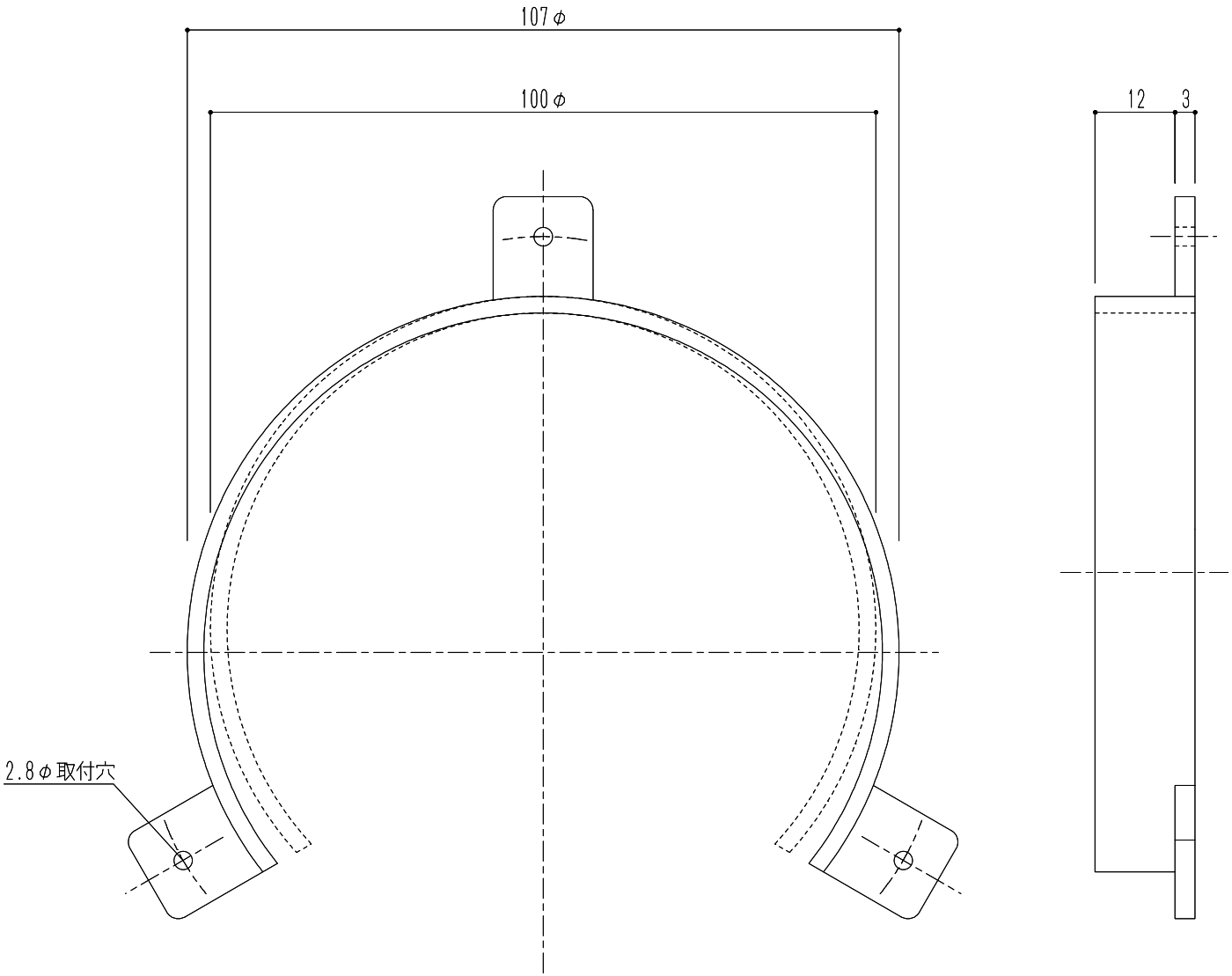

仕　様	材　質	適用パイプ	色
兼用型	樹脂	SU-100特(100×106) VU-100特(107×114)	黒

				図面名 SPDF-100 パイプ仮枠止(兼用型)	縮尺	1/1	神栄ホームクリエイト株式会社